www.puighitechparts.com
www.puigusa.com
info@puighitechparts.com
info@puigusa.com

UNIVERSAL

Protector maneta de freno - Brake lever guard

REF. 23066N

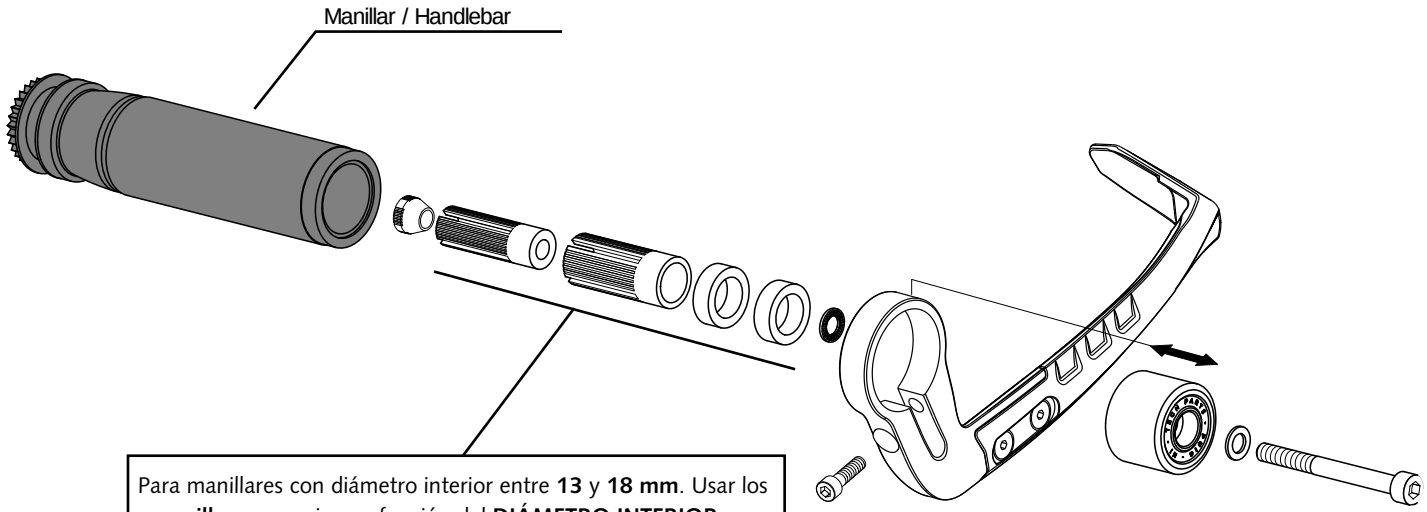

Para manillares con diámetro interior entre **13** y **18 mm**. Usar los **casquillos** necesarios en función del **DIÁMETRO INTERIOR**.
For handlebars with **INNER DIAMETER** between **13** and **18 mm**. Use the necessary **spacers** according to the inner diameter.

En los modelos de motocicleta que no requieren un adaptador específico es necesario sacar el mecanismo de fijación interno del contrapeso original.
On motorcycle models that do not require a specific adapter, it is necessary to remove the internal fixing mechanism from the original counterweight.

www.puighitechparts.com
www.puigusa.com
info@puighitechparts.com
info@puigusa.com

UNIVERSAL

Protector maneta de freno - Brake lever guard

REF. 23066N

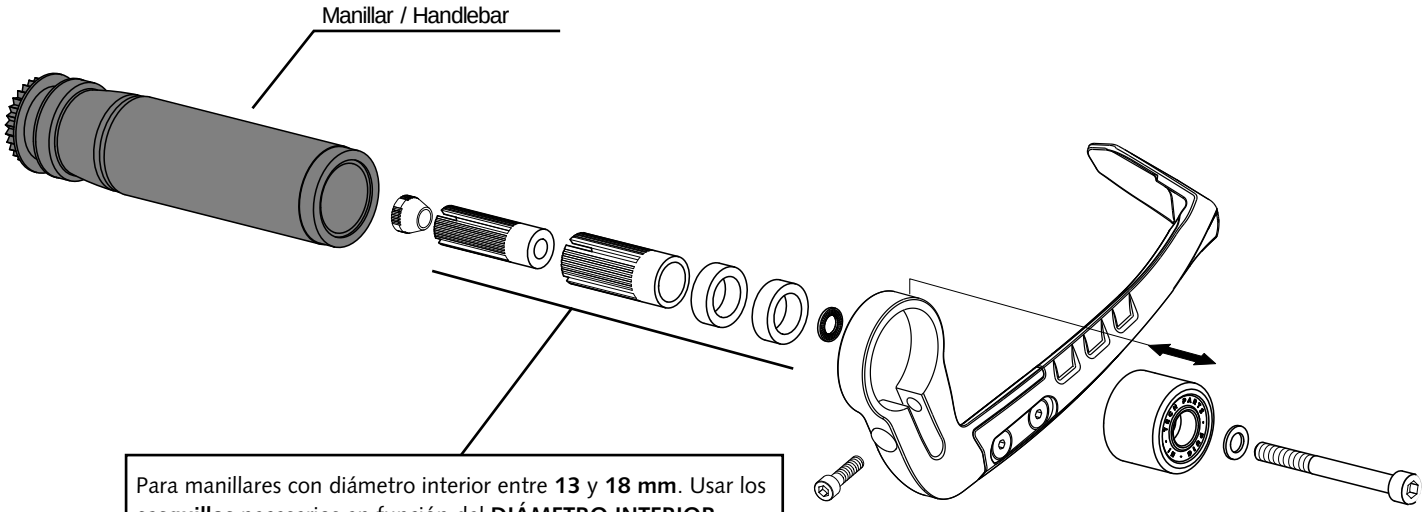

Para manillares con diámetro interior entre **13** y **18 mm**. Usar los **casquillos** necesarios en función del **DIÁMETRO INTERIOR**.
For handlebars with **INNER DIAMETER** between **13** and **18 mm**. Use the necessary **spacers** according to the inner diameter.

En los modelos de motocicleta que no requieren un adaptador específico es necesario sacar el mecanismo de fijación interno del contrapeso original.
On motorcycle models that do not require a specific adapter, it is necessary to remove the internal fixing mechanism from the original counterweight.

MOTOPLASTIC, SA - C/Passeig de la Ribera, 29 08403 - Granollers, BCN, Spain